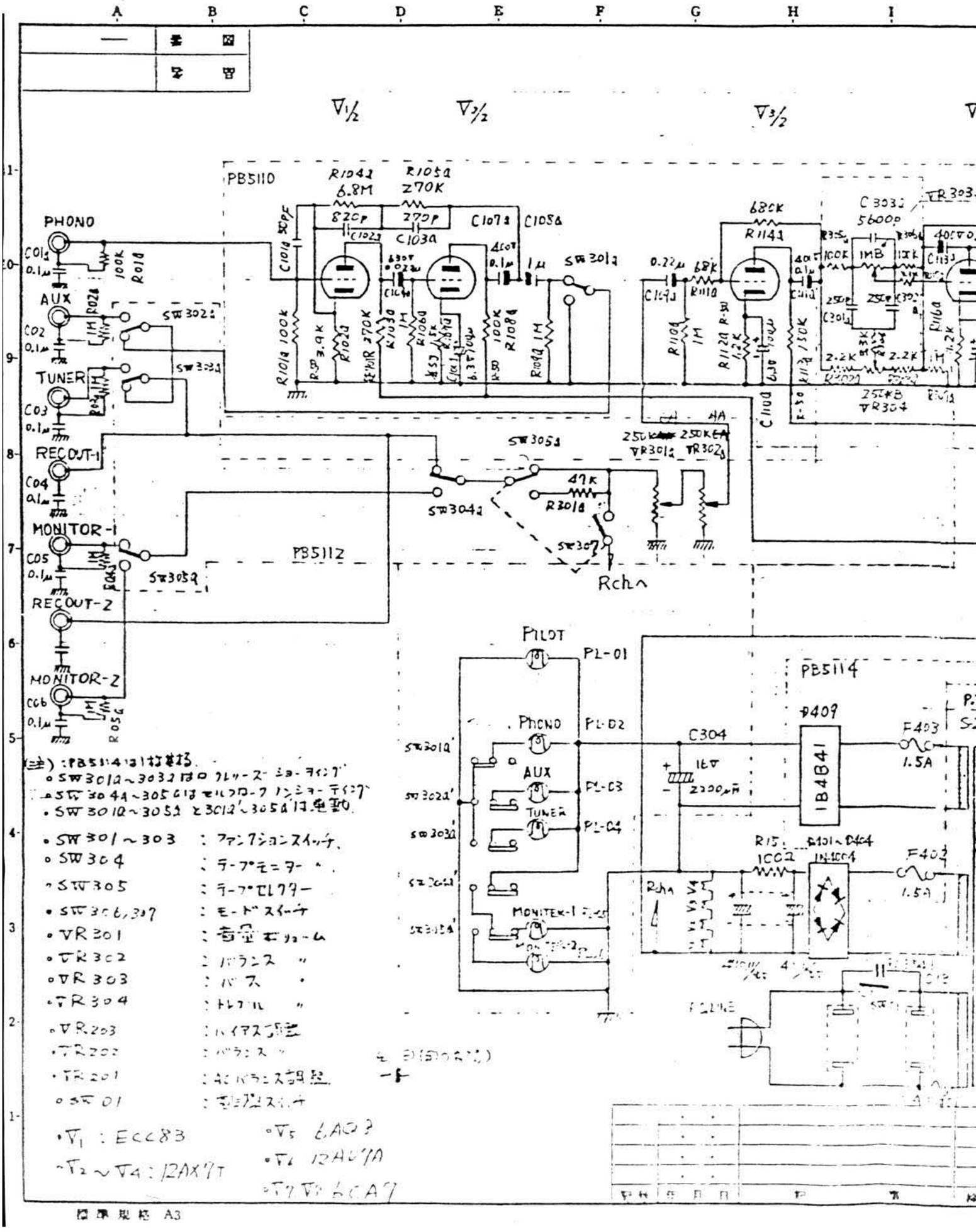
PB5110
PB5112
PB5114
PHONO
AUX
TUNER
RECOUT-1
MONITOR-1
RECOUT-2
MONITOR-2
PILOT
PL-01
PL-02
PL-03
PL-04
Rch へ
1B4B41
F403
1.5A
C304
R1042 6.8M
R1054 270K
R1141 680K
C3033 5600P
VR301
VR302
VR303
VR304
SW3054
SW3055
SW3056
SW3057
SW3012
SW3022
SW3032
SW3042
SW3052
SW3062
SW3072
SW3082
SW3092
SW3102
SW3112
SW3122
SW3132
SW3142
SW3152
SW3162
SW3172
SW3182
SW3192
SW3202
SW3212
SW3222
SW3232
SW3242
SW3252
SW3262
SW3272
SW3282
SW3292
SW3302
SW3312
SW3322
SW3332
SW3342
SW3352
SW3362
SW3372
SW3382
SW3392
SW3402

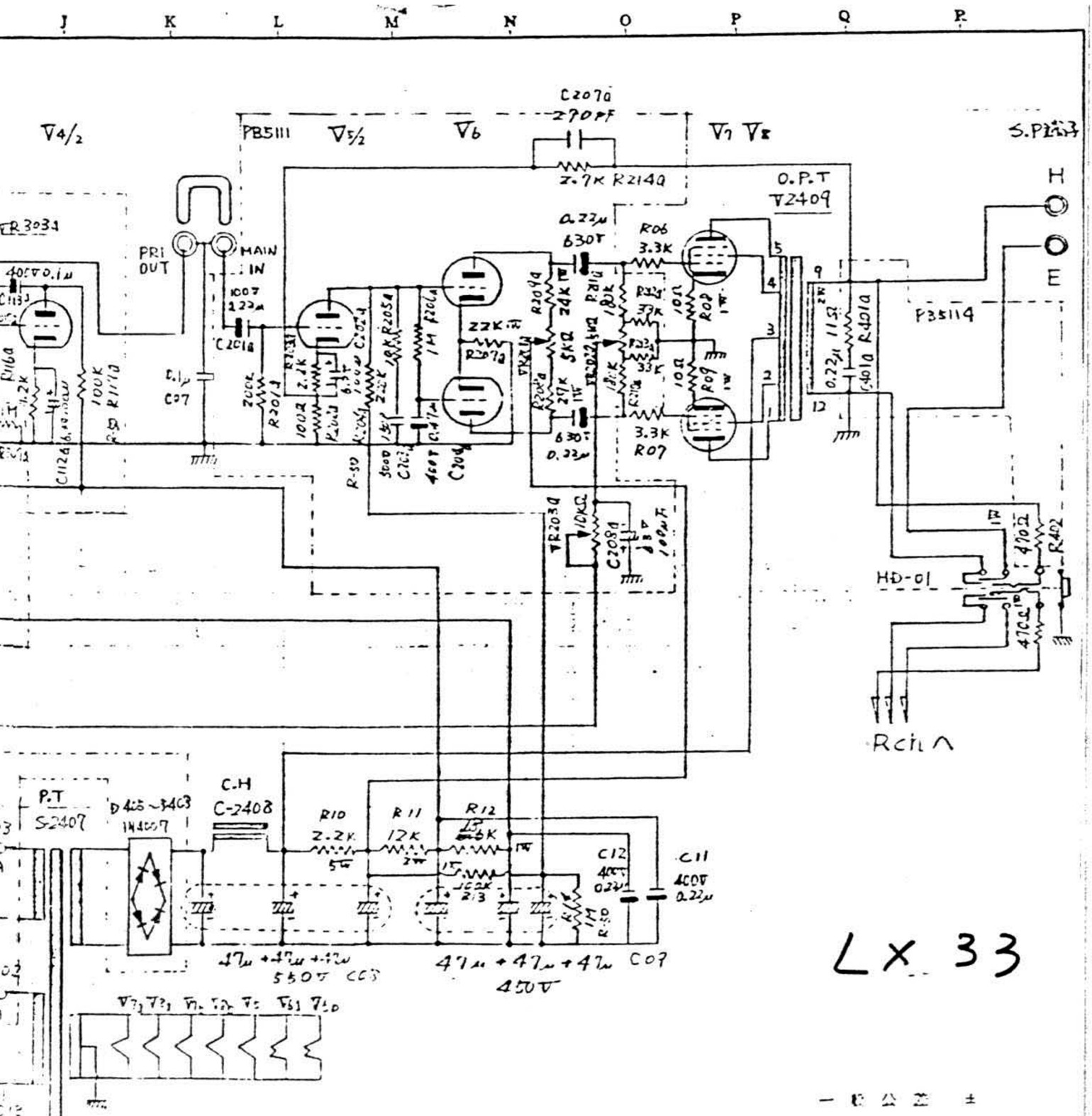
J K L M N O P Q R
V4/2
PB5111
V5/2
V6
V7 V8
S.P端子
C2070
270PF
2.7K R2140
O.P.T
V2409
H
E
PRI OUT
MAIN IN
0.22μ 630V
R06 3.3K
R09 1W
R07 3.3K
22K
R207a
C2094
C2084
100μF
PB5114
HD-01
R402
Rch
P.T
S-2407
D403~D403
1N4007
C.H
C-2408
R10 2.2K 5W
R11 12K 2W
R12 6K
C12 400V 0.22μ
C11 400V 0.22μ
47μ+47μ+47μ 550V C08
47μ+47μ+47μ 450V C09
LX 33
一般公差 ±
品名
通用
第三角投影法
1台
51.6. 1KF
三和電器株式会社